Datablad STP380700300S

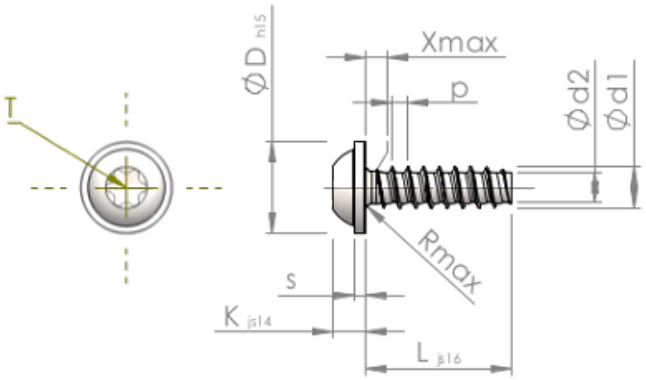

Artikelnummer		STP380700300S
Standard		KN6038
Material		stål, härdat
Yta		förzinkad 5-7 µm, härdad, blå/transparent passiviserad
Utvändig gängdiameter	**d1**	7.00 $^{+0.18}$ mm
Gängkärnans diameter	**d2**	4.98 mm
Gängstigning	**p**	2.48 mm
Längd	**L**	30.00 ±0.65 mm
Huvuddiameter	**D**	15.50 $_{-0.70}$ mm
Huvudhöjd	**K**	4.900 ±0.150 mm
Flänstjocklek	**S**	1.60 mm
Gängutlopp	**X**	3.50 mm
Radie	**R**	0.90 mm
Invändig rund sexkant		T30
Inträngningsdjup	**t**	2.30 - 2.90 mm
Gänga		STS-plus
Vikt		9.473 kg / 1000 styck
Tullavgiftsnummer		73 181 499