Planilha de Especificações
STP380700250S

SCREWERK

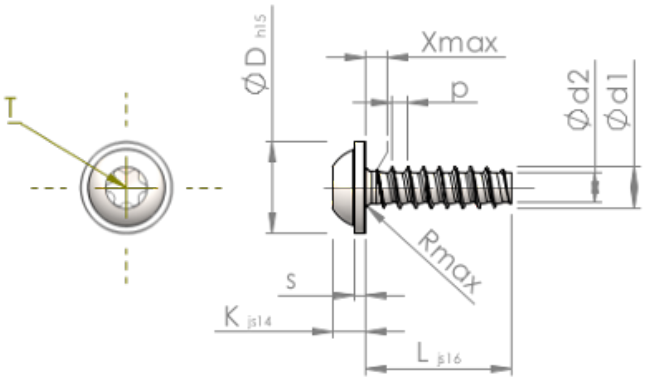

Número do Item		STP380700250S
Norma		KN6038
Material		aço, endurecido
Superfície		zincado 5-7 µm, galvanizado, azul / passivado transparente
Rosca Externa -Ø	**d1**	7.00 $^{+0.18}$ mm
Diâmetro efetivo da porca -Ø	**d2**	4.98 mm
Passo da rosca	**p**	2.48 mm
Comprimento	**L**	25.00 ±0.65 mm
Cabeça -Ø	**D**	15.50 $_{-0.70}$ mm
Altura da cabeça	**K**	4.900 ±0.150 mm
Espessura do Flange	**S**	1.60 mm
Transição do Enrosque	**X**	3.50 mm
Raio	**R**	0.90 mm
Hexalobular		T30
Profundidade perfuração	**t**	2.30 - 2.90 mm
Rosca		STS-plus
Peso		8.528 kg / 1000 peças
Taxas Alfandegárias nº		73 181 499