Hoja de especificaciones
STP380700250E

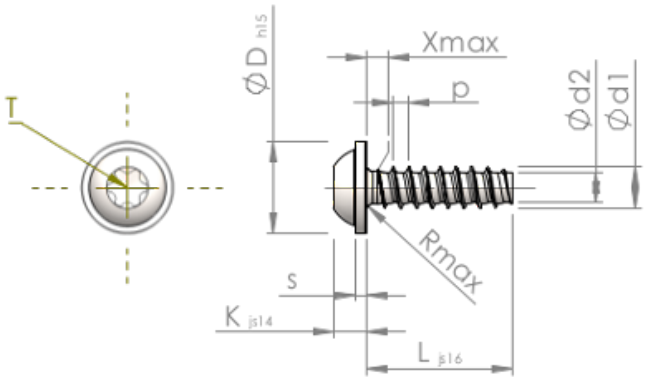

Número del artículo		STP380700250E
Norma		KN6038
Material		Acero Inoxidable A2
Superficie		Laminado brillante, barnizado y pasivado
Rosca Exterior-Ø	**d1**	$7.00^{+0.18}$ mm
Rosca Interior-Ø	**d2**	4.98 mm
Paso de la Rosca	**p**	2.48 mm
Largo	**L**	25.00 ±0.65 mm
Cabeza-Ø	**D**	$15.50_{-0.70}$ mm
Altura de la cabeza	**K**	4.900 ±0.150 mm
Grosor del disco	**S**	1.60 mm
Salida de rosca	**X**	3.50 mm
Radio	**R**	0.90 mm
Hexalobular interior		T30
Profundidad de penetración	**t**	2.30 - 2.90 mm
Clase de rosca		STS-plus
Peso		8.528 kg / 1000 Piezas
Numéro de aduana		73 181 410