Technische gegevens
STP380700200S

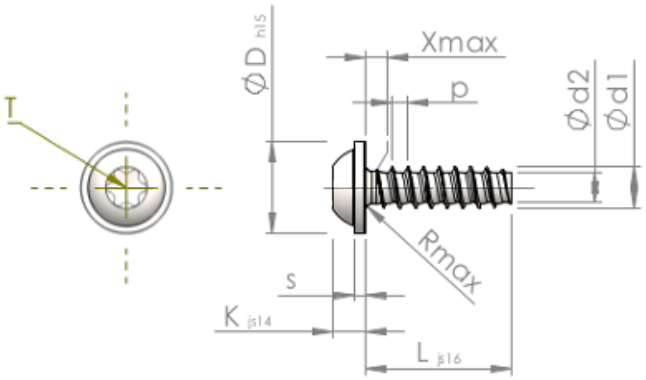

Produktnummer		STP380700200S
Norm		KN6038
Materiaal		veredeld staal
Oppervlak		verzinkt 5-7 µm, getempert, blauw / transparant gepassiveerd
Schroefdraad buiten-Ø	**d1**	7.00 $^{+0.18}$ mm
Schroefdraad kern-Ø	**d2**	4.98 mm
Spoed	**p**	2.48 mm
Lengte	**L**	20.00 ±0.65 mm
Kop-Ø	**D**	15.50 $_{-0.70}$ mm
Kop hoogte	**K**	4.900 ±0.150 mm
Flensdikte	**S**	1.60 mm
Draaduitloop	**X**	3.50 mm
Radius	**R**	0.90 mm
TX		T30
Indringdiepte	**t**	2.30 - 2.90 mm
Draad		STS-plus
Gewicht		7.582 kg / 1000 stuk
Douane tarief nummer		73 181 499