Veri Sayfası STP380700160S

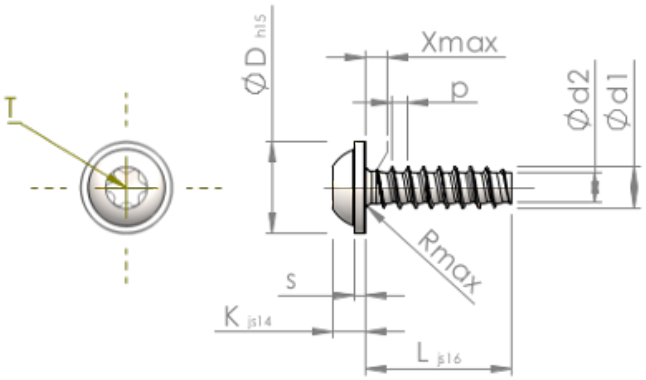

Ürün Kodu		STP380700160S
Standard		KN6038
Malzeme		Çelik, sertleştirilmiş
Kaplama		galvanizli 5-7 µm, temperliö mavi / şeffaf pasifleştirilmiştir
Yiv dış çapı	**d1**	7.00 $^{+0.18}$ mm
Yiv çekirdek çapı	**d2**	4.98 mm
Diş adımı	**p**	2.48 mm
Uzunluk	**L**	16.00 ±0.55 mm
Kafa çapı	**D**	15.50 $_{-0.70}$ mm
Kafa yüksekliği	**K**	4.900 ±0.150 mm
Pul kalınlığı	**S**	1.60 mm
Dişsiz Kısmı	**X**	3.50 mm
Yarıçap	**R**	0.90 mm
Tork		T30
Penetrasyon derinliği	**t**	2.30 - 2.90 mm
Yiv türü		STS-plus
Ağırlık		6.826 kg / 1000 Adet
Gümrük Tarif No		73 181 499