Формуляр STP380600800B

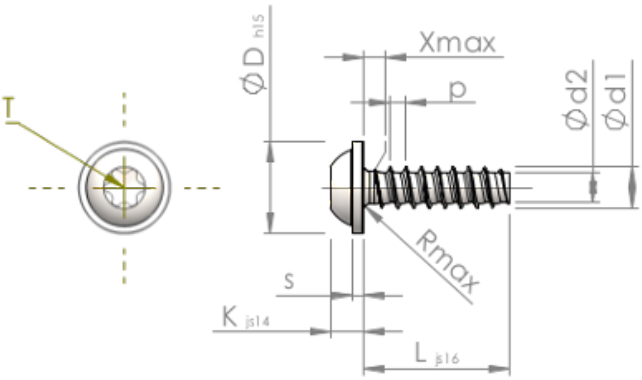

Номер изделия		STP380600800B
норма		KN6038
Материал		сталь, упрочненная
Поверхность		ZnNi, черная пассивировка+отжиг+масло
Наружный диаметр резьбы - Ø	**d1**	6.00 $^{+0.15}$ mm
Внутренний диаметр резьбы - Ø	**d2**	4.26 mm
Шаг резьбы	**p**	2.14 mm
длина	**L**	80.00 ±0.95 mm
Диаметр головки-Ø	**D**	13.50 $_{-0.70}$ mm
Высота головки	**K**	4.200 ±0.150 mm
Толщина напрессованной шайбы	**S**	1.40 mm
Сбег резьбы	**X**	3.00 mm
Радиус	**R**	0.80 mm
Звездообразный шлиц		T30
Глубина привода	**t**	1.90 - 2.40 mm
Вид резьбы		STS-plus
Вес		13.248 kg / 1000 Штука
Код таможенного тарифа		73 181 499