## Detalii tehnice STP380600750S

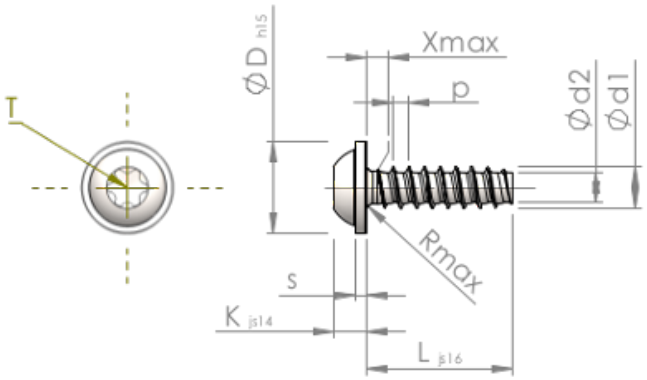


| | | |
|---|---|---|
| Numărul articolului | | STP380600750S |
| Norma | | KN6038 |
| Material | | oțel, călit |
| Exterior | | zincat 5-7 µm, recopt, pasivat transparent/albastru |
| Diametrul exterior al filetului-Ø | **d1** | 6.00 $^{+0.15}$ mm |
| Diametru șurub | **d2** | 4.26 mm |
| Pasul filetului | **p** | 2.14 mm |
| Lungimea | **L** | 75.00 ±0.95 mm |
| Diametrul capului-Ø | **D** | 13.50 $_{-0.70}$ mm |
| Înălțimea capului | **K** | 4.200 ±0.150 mm |
| Grosimea șaibei | **S** | 1.40 mm |
| Tija | **X** | 3.00 mm |
| Radius | **R** | 0.80 mm |
| hexalobular | | T30 |
| Adâncimea de penetrării | **t** | 1.90 - 2.40 mm |
| Fir | | STS-plus |
| Greutate | | 12.570 kg / 1000 unități |
| Tariful vamal nr. | | 73 181 499 |