Hoja de especificaciones
STP380600750S

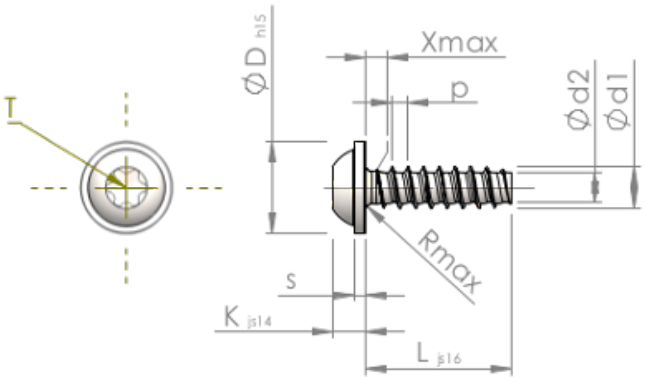

Número del artículo		STP380600750S
Norma		KN6038
Material		Acero, endurecido
Superficie		galvanizado 5-7 micras, recocido, azul / pasivado transparente
Rosca Exterior-Ø	**d1**	$6.00^{+0.15}$ mm
Rosca Interior-Ø	**d2**	4.26 mm
Paso de la Rosca	**p**	2.14 mm
Largo	**L**	75.00 ±0.95 mm
Cabeza-Ø	**D**	$13.50_{-0.70}$ mm
Altura de la cabeza	**K**	4.200 ±0.150 mm
Grosor del disco	**S**	1.40 mm
Salida de rosca	**X**	3.00 mm
Radio	**R**	0.80 mm
Hexalobular interior		T30
Profundidad de penetración	**t**	1.90 - 2.40 mm
Clase de rosca		STS-plus
Peso		12.570 kg / 1000 Piezas
Numéro de aduana		73 181 499