Datablad STP380600750B

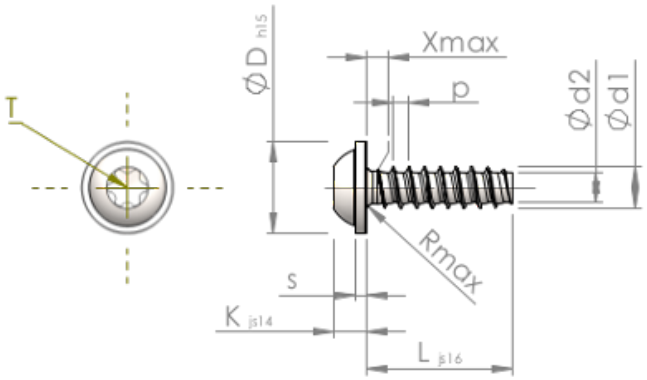

Artikelnummer		STP380600750B
Standard		KN6038
Materiale		Stål, forædlet
Overflade		ZnNi sort-passiveret, tempret, forseglet
Udvendig gevinddiameter	**d1**	6.00 $^{+0.15}$ mm
Gevindkernediameter	**d2**	4.26 mm
Gevindstigning	**p**	2.14 mm
Længde	**L**	75.00 ±0.95 mm
Hoveddiameter	**D**	13.50 $_{-0.70}$ mm
Hovedhøjde	**K**	4.200 ±0.150 mm
Skivetykkelse	**S**	1.40 mm
Gevindudløb	**X**	3.00 mm
Radius	**R**	0.80 mm
Indvendig seks-rund		T30
Indtrængningsdybde	**t**	1.90 - 2.40 mm
Gevindtype		STS-plus
Vægt		12.570 kg / 1000 stykke
Toldtarifnummer		73 181 499