Technické informace
STP380600700E

SCREWERK

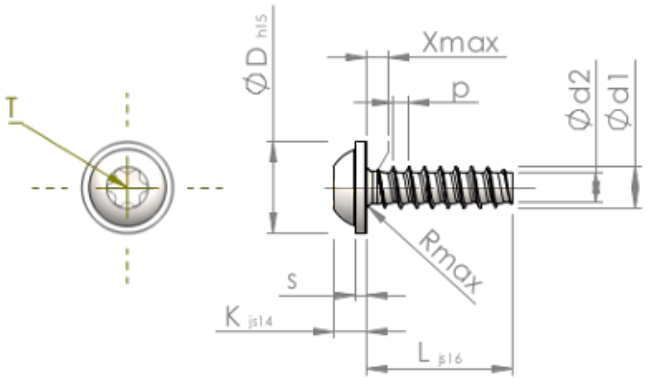

Číslo výrobku		STP380600700E
Norma		KN6038
Materiál		Nerezová ocel A2
Povrch		holá, mořená a pásová ocel
Vnější průměr závitu-Ø	**d1**	6.00 $^{+0.15}$ mm
Jádro závitu-Ø	**d2**	4.26 mm
Stoupání závitu	**p**	2.14 mm
Délka	**L**	70.00 ±0.95 mm
Hlava-Ø	**D**	13.50 $_{-0.70}$ mm
Výška hlavy	**K**	4.200 ±0.150 mm
Tloušťka podložky	**S**	1.40 mm
Výběh závitu	**X**	3.00 mm
Rádius	**R**	0.80 mm
Torks		T30
Hloubka průniku	**t**	1.90 - 2.40 mm
Závit		STS-plus
Hmotnost		11.892 kg / 1000 Kus
Číslo celního sazebníku		73 181 410