Технически спецификации
STP380600650E

SCREWERK

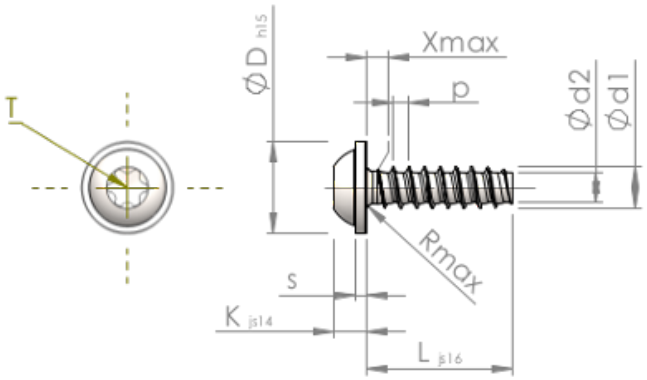

Номер на продукта		STP380600650E
норма		KN6038
Материал		неръждаема стомана A2
Повърхност		гланциран, полиран, пасиваран
Диаметърът на външната резба - Ø	**d1**	6.00 $^{+0.15}$ mm
Вътрешна резба	**d2**	4.26 mm
Стъпка на резбата	**p**	2.14 mm
дължина	**L**	65.00 ±0.95 mm
Диаметър на главата-Ø	**D**	13.50 $_{-0.70}$ mm
Височина на главата	**K**	4.200 ±0.150 mm
Дебелина на шайбата	**S**	1.40 mm
Крайна част на винта	**X**	3.00 mm
Радиус	**R**	0.80 mm
Звездообр.вътрешен шестостен		T30
Дълбочина на проникване	**t**	1.90 - 2.40 mm
нишка		STS-plus
Тегло		11.213 kg / 1000 Бройка
Митническа тарифа №		73 181 410