Feuille de Données STP380600600S

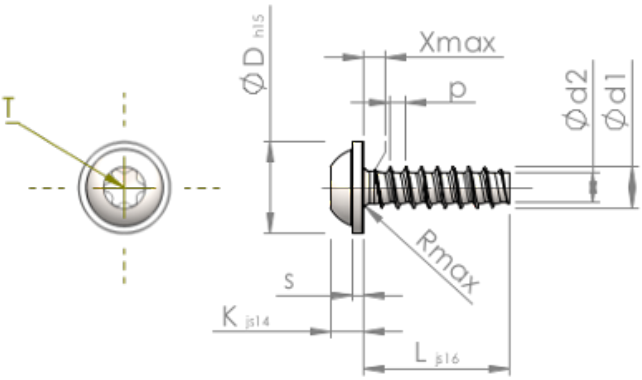

Numéro d'Article		STP380600600S
Norme		KN6038
Matière		Acier,trempé et revenu
Surface		zinguée 5-7 µm,recuit, bleue / passivée avec transparence
Ø-extérieur-pas de vis	**d1**	6.00 $^{+0.15}$ mm
Ø-noyau de Filetage	**d2**	4.26 mm
Pas de Filetage	**p**	2.14 mm
Longueur	**L**	60.00 ±0.95 mm
Ø-Tête	**D**	13.50 $_{-0.70}$ mm
Hauteur de la Tête	**K**	4.200 ±0.150 mm
Epaisseur de la rondelle	**S**	1.40 mm
Espacement entre les filets	**X**	3.00 mm
Rayon	**R**	0.80 mm
Six Lobes Intérieurs		T30
Profondeur de pénétration	**t**	1.90 - 2.40 mm
Filetage		STS-plus
Poids		10.535 kg / 1000 Unité
Numéro du tarif douanier		73 181 499