Datenblatt STP380600500E

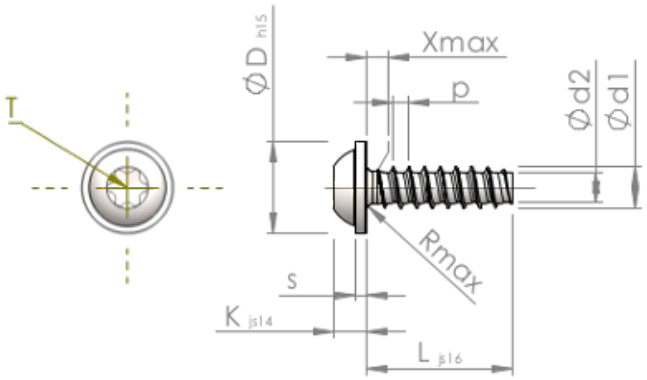

Artikelnummer		STP380600500E
Norm		KN6038
Werkstoff		Edelstahl A2
Oberfläche		blank, gebeizt und passiviert
Gewinde-Außen-Ø	**d1**	6.00 $^{+0.15}$ mm
Gewindekern-Ø	**d2**	4.26 mm
Gewindesteigung	**p**	2.14 mm
Länge	**L**	50.00 ±0.80 mm
Kopf-Ø	**D**	13.50 $_{-0.70}$ mm
Kopfhöhe	**K**	4.200 ±0.150 mm
Scheibendicke	**S**	1.40 mm
Gewindeauslauf	**X**	3.00 mm
Unterkopfradius	**R**	0.80 mm
Innensechsrund Größe		T30
Eindringtiefe	**t**	1.90 - 2.40 mm
Gewindeart		STS-plus
Gewicht		9.179 kg / 1000 Stück
Zolltarifnummer		73 181 410