# Datenblatt STP380600450B

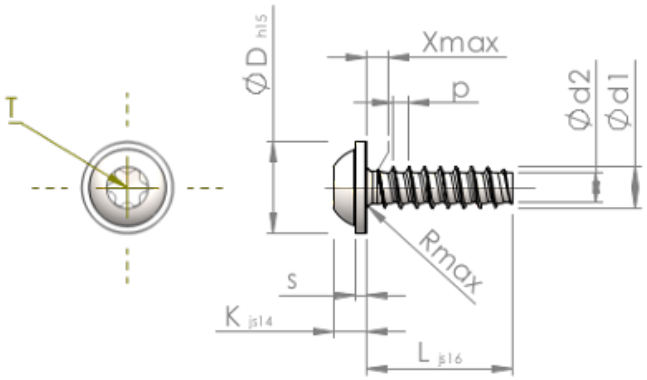


| | | |
|---|---|---|
| Artikelnummer | | STP380600450B |
| Norm | | KN6038 |
| Werkstoff | | Stahl, vergütet |
| Oberfläche | | ZnNi min. 5µm, schwarz passiviert, getempert, versiegelt |
| Gewinde-Außen-Ø | **d1** | 6.00 $^{+0.15}$ mm |
| Gewindekern-Ø | **d2** | 4.26 mm |
| Gewindesteigung | **p** | 2.14 mm |
| Länge | **L** | 45.00 ±0.80 mm |
| Kopf-Ø | **D** | 13.50 $_{-0.70}$ mm |
| Kopfhöhe | **K** | 4.200 ±0.150 mm |
| Scheibendicke | **S** | 1.40 mm |
| Gewindeauslauf | **X** | 3.00 mm |
| Unterkopfradius | **R** | 0.80 mm |
| Innensechsrund Größe | | T30 |
| Eindringtiefe | **t** | 1.90 - 2.40 mm |
| Gewindeart | | STS-plus |
| Gewicht | | 8.500 kg / 1000 Stück |
| Zolltarifnummer | | 73 181 499 |