**Planilha de Especificações**
**STP380600350S**

SCREWERK

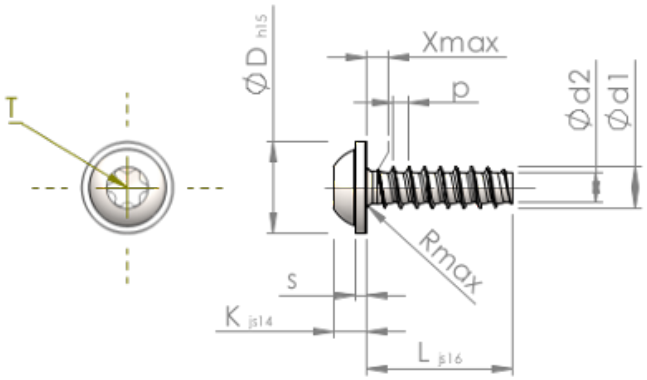


| | | |
|---|---|---|
| Número do Item | | STP380600350S |
| Norma | | KN6038 |
| Material | | aço, endurecido |
| Superfície | | zincado 5-7 µm, galvanizado, azul / passivado transparente |
| Rosca Externa -Ø | **d1** | 6.00 $^{+0.15}$ mm |
| Diâmetro efetivo da porca -Ø | **d2** | 4.26 mm |
| Passo da rosca | **p** | 2.14 mm |
| Comprimento | **L** | 35.00 ±0.80 mm |
| Cabeça -Ø | **D** | 13.50 $_{-0.70}$ mm |
| Altura da cabeça | **K** | 4.200 ±0.150 mm |
| Espessura do Flange | **S** | 1.40 mm |
| Transição do Enrosque | **X** | 3.00 mm |
| Raio | **R** | 0.80 mm |
| Hexalobular | | T30 |
| Profundidade perfuração | **t** | 1.90 - 2.40 mm |
| Rosca | | STS-plus |
| Peso | | 7.144 kg / 1000 peças |
| Taxas Alfandegárias nº | | 73 181 499 |