Karta danych STP380600320B

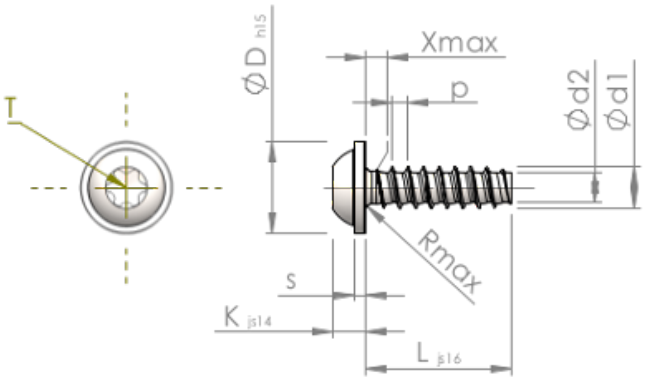

Nr art.		STP380600320B
Norma		KN6038
Materiał		Stal, hartowana
Powierzchnia		ZiNi czarna-pasywowana, temperowana, uszczelniona
Zewnętrzna średnica gwinta -Ø	**d1**	6.00 $^{+0.15}$ mm
Średnica podziałowa gwintu śruby -Ø	**d2**	4.26 mm
Skok gwintu	**p**	2.14 mm
Długość	**L**	32.00 ±0.80 mm
Łeb-Ø	**D**	13.50 $_{-0.70}$ mm
Wysokość łba	**K**	4.200 ±0.150 mm
Grubość warstwy pod łbem śruby	**S**	1.40 mm
Końcowa część gwintu	**X**	3.00 mm
Promień	**R**	0.80 mm
Nacięcie z gwiazdką		T30
Głębokość zakotwienia śruby	**t**	1.90 - 2.40 mm
Wątek		STS-plus
Waga		6.737 kg / 1000 sztuk
Kod taryfy celnej		73 181 499