Specifiche Tecniche
STP380600280B

SCREWERK

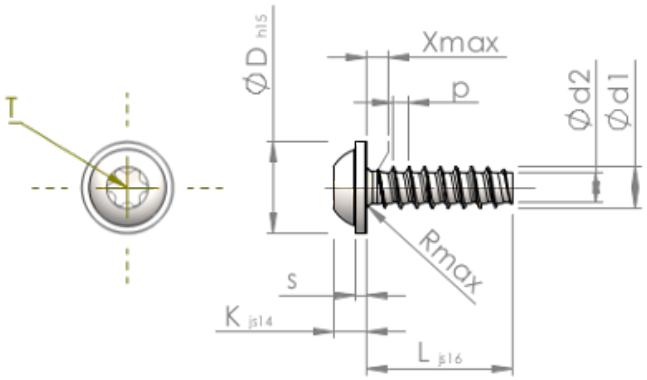

Prodotto Numero		STP380600280B
Norma		KN6038
Materiale		acciaio, temprato
Superficie		Placcato Zinco-Nichel, passivato nero, ricotto, sigillato
Filettatura esterna-Ø	**d1**	6.00 $^{+0.15}$ mm
Filettatura interna-Ø	**d2**	4.26 mm
Passo della Filettatura	**p**	2.14 mm
Lunghezza	**L**	28.00 ±0.65 mm
Testa-Ø	**D**	13.50 $_{-0.70}$ mm
Altezza Testa	**K**	4.200 ±0.150 mm
Spessore della Flangia	**S**	1.40 mm
Uscita della filettatura	**X**	3.00 mm
Raggio	**R**	0.80 mm
Sei lobi		T30
Penetrazione Profondità	**t**	1.90 - 2.40 mm
Tipo di Filo		STS-plus
Peso		6.194 kg / 1000 pezzi
Tariffa Doganale num.		73 181 499