Datablad STP380600170S

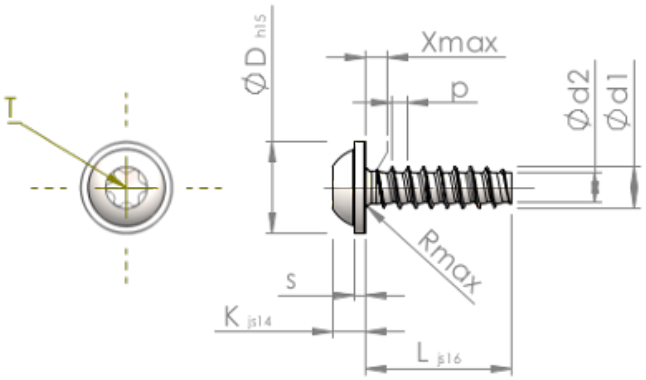

Artikelnummer		STP380600170S
Standard		KN6038
Material		stål, härdat
Yta		förzinkad 5-7 µm, härdad, blå/transparent passiviserad
Utvändig gängdiameter	**d1**	6.00 $^{+0.15}$ mm
Gängkärnans diameter	**d2**	4.26 mm
Gängstigning	**p**	2.14 mm
Längd	**L**	17.00 ±0.55 mm
Huvuddiameter	**D**	13.50 $_{-0.70}$ mm
Huvudhöjd	**K**	4.200 ±0.150 mm
Flänstjocklek	**S**	1.40 mm
Gängutlopp	**X**	3.00 mm
Radie	**R**	0.80 mm
Invändig rund sexkant		T30
Inträngningsdjup	**t**	1.90 - 2.40 mm
Gänga		STS-plus
Vikt		4.702 kg / 1000 styck
Tullavgiftsnummer		73 181 499