Detalii tehnice STP380600150B

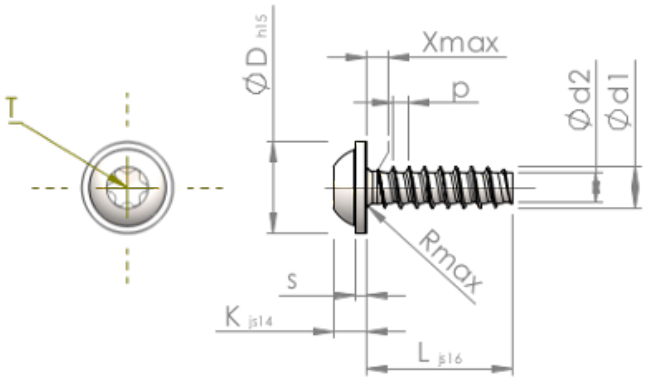

Numărul articolului		STP380600150B
Norma		KN6038
Material		oțel, călit
Exterior		zincat, Nichelat, pasivat negru / nu conține Cr-VI, recopt, ermetizat
Diametrul exterior al filetului-Ø	**d1**	6.00 $^{+0.15}$ mm
Diametru șurub	**d2**	4.26 mm
Pasul filetului	**p**	2.14 mm
Lungimea	**L**	15.00 ±0.55 mm
Diametrul capului-Ø	**D**	13.50 $_{-0.70}$ mm
Înălțimea capului	**K**	4.200 ±0.150 mm
Grosimea șaibei	**S**	1.40 mm
Tija	**X**	3.00 mm
Radius	**R**	0.80 mm
hexalobular		T30
Adâncimea de penetrării	**t**	1.90 - 2.40 mm
Fir		STS-plus
Greutate		4.431 kg / 1000 unități
Tariful vamal nr.		73 181 499