Planilha de Especificações
STP380600150B

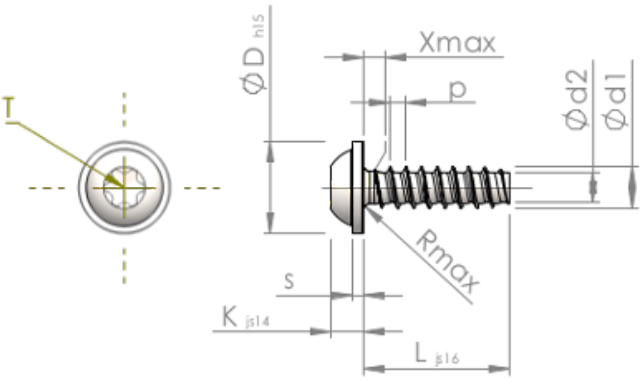

Número do Item		STP380600150B
Norma		KN6038
Material		aço, endurecido
Superfície		Zincado Niquelado Galvanizado, Passivado negro
Rosca Externa -Ø	**d1**	6.00 $^{+0.15}$ mm
Diâmetro efetivo da porca -Ø	**d2**	4.26 mm
Passo da rosca	**p**	2.14 mm
Comprimento	**L**	15.00 ±0.55 mm
Cabeça -Ø	**D**	13.50 $_{-0.70}$ mm
Altura da cabeça	**K**	4.200 ±0.150 mm
Espessura do Flange	**S**	1.40 mm
Transição do Enrosque	**X**	3.00 mm
Raio	**R**	0.80 mm
Hexalobular		T30
Profundidade perfuração	**t**	1.90 - 2.40 mm
Rosca		STS-plus
Peso		4.431 kg / 1000 peças
Taxas Alfandegárias nº		73 181 499