Veri Sayfası STP380600130E

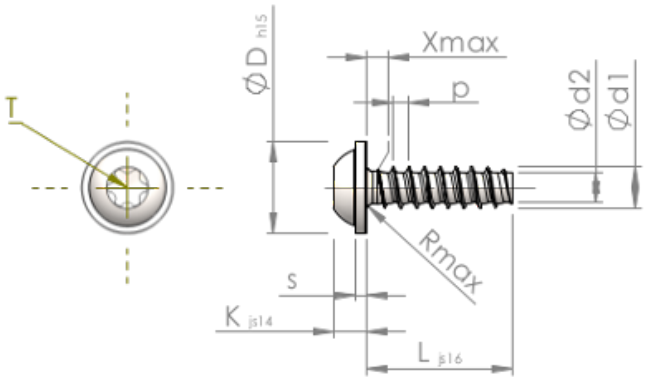

Ürün Kodu		STP380600130E
Standard		KN6038
Malzeme		Paslanmaz Çelik A2
Kaplama		Parlak, cilalanmış ve pasifleştirilmiştir
Yiv dış çapı	**d1**	6.00 $^{+0.15}$ mm
Yiv çekirdek çapı	**d2**	4.26 mm
Diş adımı	**p**	2.14 mm
Uzunluk	**L**	13.00 ±0.55 mm
Kafa çapı	**D**	13.50 $_{-0.70}$ mm
Kafa yüksekliği	**K**	4.200 ±0.150 mm
Pul kalınlığı	**S**	1.40 mm
Dişsiz Kısmı	**X**	3.00 mm
Yarıçap	**R**	0.80 mm
Tork		T30
Penetrasyon derinliği	**t**	1.90 - 2.40 mm
Yiv türü		STS-plus
Ağırlık		4.160 kg / 1000 Adet
Gümrük Tarif No		73 181 410