**Формуляр STP380600100B**

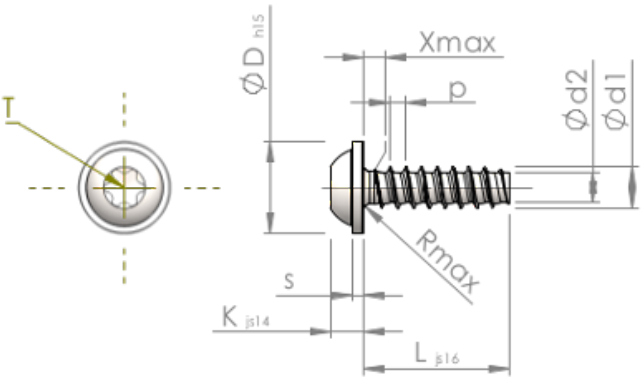


| | | |
|---|---|---|
| Номер изделия | | STP380600100B |
| норма | | KN6038 |
| Материал | | сталь, упрочненная |
| Поверхность | | ZnNi, черная пассивировка+отжиг+масло |
| Наружный диаметр резьбы - Ø | **d1** | 6.00 $^{+0.15}$ mm |
| Внутренний диаметр резьбы - Ø | **d2** | 4.26 mm |
| Шаг резьбы | **p** | 2.14 mm |
| длина | **L** | 10.00 ±0.45 mm |
| Диаметр головки-Ø | **D** | 13.50 $_{-0.70}$ mm |
| Высота головки | **K** | 4.200 ±0.150 mm |
| Толщина напрессованной шайбы | **S** | 1.40 mm |
| Сбег резьбы | **X** | 3.00 mm |
| Радиус | **R** | 0.80 mm |
| Звездообразный шлиц | | T30 |
| Глубина привода | **t** | 1.90 - 2.40 mm |
| Вид резьбы | | STS-plus |
| Вес | | 3.753 kg / 1000 Штука |
| Код таможенного тарифа | | 73 181 499 |