Technische gegevens
STP380600100B

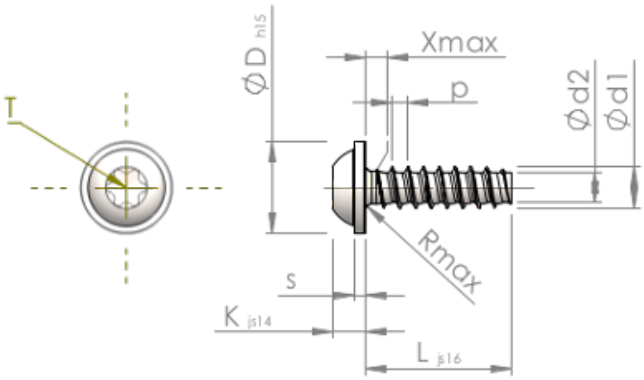

Produktnummer		STP380600100B
Norm		KN6038
Materiaal		veredeld staal
Oppervlak		ZnNi zwart-gepassiveerd, getempert, verzegeld
Schroefdraad buiten-Ø	**d1**	6.00 $^{+0.15}$ mm
Schroefdraad kern-Ø	**d2**	4.26 mm
Spoed	**p**	2.14 mm
Lengte	**L**	10.00 ±0.45 mm
Kop-Ø	**D**	13.50 $_{-0.70}$ mm
Kop hoogte	**K**	4.200 ±0.150 mm
Flensdikte	**S**	1.40 mm
Draaduitloop	**X**	3.00 mm
Radius	**R**	0.80 mm
TX		T30
Indringdiepte	**t**	1.90 - 2.40 mm
Draad		STS-plus
Gewicht		3.753 kg / 1000 stuk
Douane tarief nummer		73 181 499