Technické informace
STP380600090S

SCREWERK

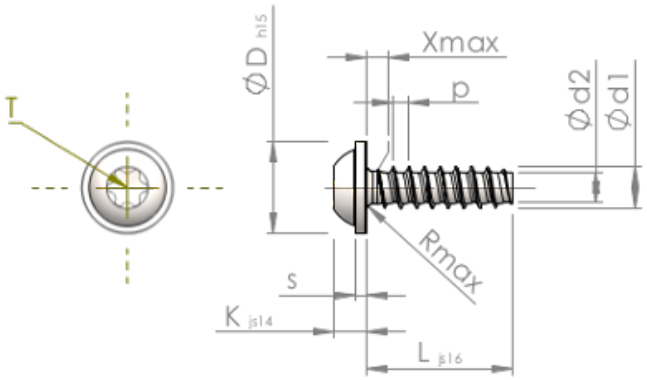

Číslo výrobku		STP380600090S
Norma		KN6038
Materiál		Temperovaná ocel
Povrch		Pozinkovaná 5-7 µm, temperovaná, modrá, pasivovaná průhledně
Vnější průměr závitu-Ø	**d1**	6.00 $^{+0.15}$ mm
Jádro závitu-Ø	**d2**	4.26 mm
Stoupání závitu	**p**	2.14 mm
Délka	**L**	9.00 ±0.45 mm
Hlava-Ø	**D**	13.50 $_{-0.70}$ mm
Výška hlavy	**K**	4.200 ±0.150 mm
Tloušťka podložky	**S**	1.40 mm
Výběh závitu	**X**	3.00 mm
Rádius	**R**	0.80 mm
Torks		T30
Hloubka průniku	**t**	1.90 - 2.40 mm
Závit		STS-plus
Hmotnost		3.617 kg / 1000 Kus
Číslo celního sazebníku		73 181 499