Hoja de especificaciones
STP380500650B

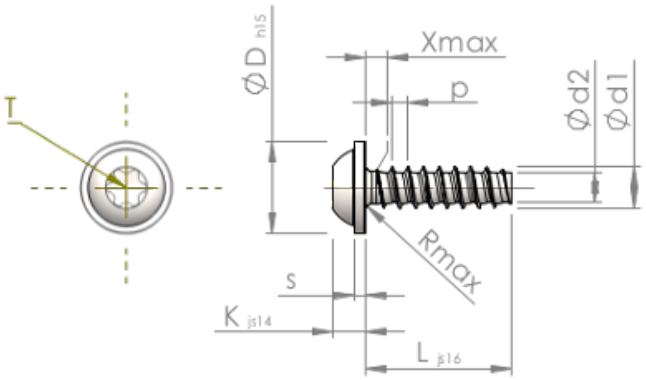

Número del artículo		STP380500650B
Norma		KN6038
Material		Acero, endurecido
Superficie		Zinc-Niquelado, pasivado negro/ sin Cr-VI, recocido, sellado
Rosca Exterior-Ø	**d1**	$5.00^{+0.15}$ mm
Rosca Interior-Ø	**d2**	3.53 mm
Paso de la Rosca	**p**	1.80 mm
Largo	**L**	65.00 ±0.95 mm
Cabeza-Ø	**D**	$11.00_{-0.70}$ mm
Altura de la cabeza	**K**	3.500 ±0.150 mm
Grosor del disco	**S**	1.20 mm
Salida de rosca	**X**	2.50 mm
Radio	**R**	0.70 mm
Hexalobular interior		T25
Profundidad de penetración	**t**	1.50 - 1.90 mm
Clase de rosca		STS-plus
Peso		7.539 kg / 1000 Piezas
Numéro de aduana		73 181 499