**Technické informace**
**STP380500650B**

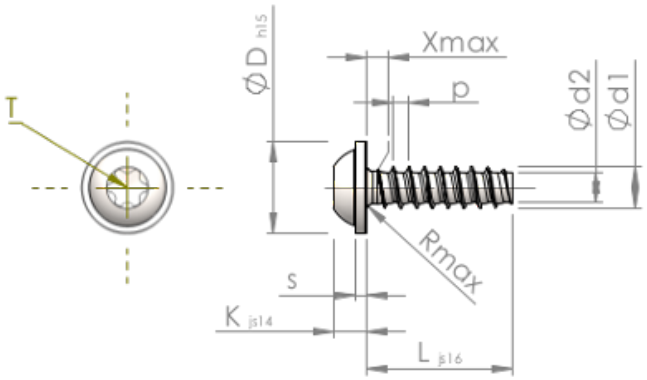


| | | |
|---|---|---|
| Číslo výrobku | | STP380500650B |
| Norma | | KN6038 |
| Materiál | | Temperovaná ocel |
| Povrch | | ZiNi černá-pasivovaná+temperovaná+utěsněná |
| Vnější průměr závitu-Ø | **d1** | 5.00 $^{+0.15}$ mm |
| Jádro závitu-Ø | **d2** | 3.53 mm |
| Stoupání závitu | **p** | 1.80 mm |
| Délka | **L** | 65.00 ±0.95 mm |
| Hlava-Ø | **D** | 11.00 $_{-0.70}$ mm |
| Výška hlavy | **K** | 3.500 ±0.150 mm |
| Tloušťka podložky | **S** | 1.20 mm |
| Výběh závitu | **X** | 2.50 mm |
| Rádius | **R** | 0.70 mm |
| Torks | | T25 |
| Hloubka průniku | **t** | 1.50 - 1.90 mm |
| Závit | | STS-plus |
| Hmotnost | | 7.539 kg / 1000 Kus |
| Číslo celního sazebníku | | 73 181 499 |