Veri Sayfası STP380500400C

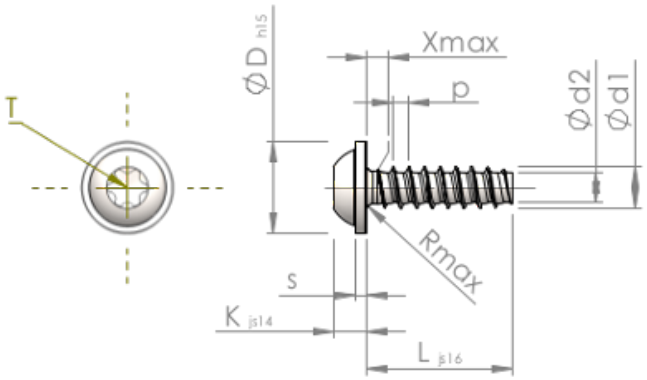

Ürün Kodu		STP380500400C
Standard		KN6038
Malzeme		Paslanmaz Çelik A4
Kaplama		Parlak, cilalanmış ve pasifleştirilmiştir
Yiv dış çapı	**d1**	5.00 $^{+0.15}$ mm
Yiv çekirdek çapı	**d2**	3.53 mm
Diş adımı	**p**	1.80 mm
Uzunluk	**L**	40.00 ±0.80 mm
Kafa çapı	**D**	11.00 $_{-0.70}$ mm
Kafa yüksekliği	**K**	3.500 ±0.150 mm
Pul kalınlığı	**S**	1.20 mm
Dişsiz Kısmı	**X**	2.50 mm
Yarıçap	**R**	0.70 mm
Tork		T25
Penetrasyon derinliği	**t**	1.50 - 1.90 mm
Yiv türü		STS-plus
Ağırlık		5.174 kg / 1000 Adet
Gümrük Tarif No		73 181 410