Technické informace
STP380500380S

SCREWERK

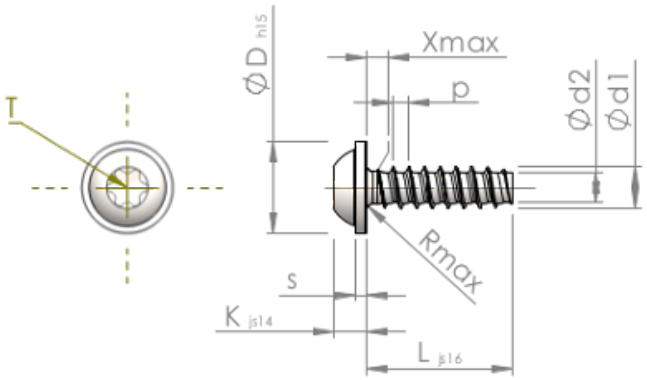

Číslo výrobku		STP380500380S
Norma		KN6038
Materiál		Temperovaná ocel
Povrch		Pozinkovaná 5-7 µm, temperovaná, modrá, pasivovaná průhledně
Vnější průměr závitu-Ø	**d1**	5.00 $^{+0.15}$ mm
Jádro závitu-Ø	**d2**	3.53 mm
Stoupání závitu	**p**	1.80 mm
Délka	**L**	38.00 ±0.80 mm
Hlava-Ø	**D**	11.00 $_{-0.70}$ mm
Výška hlavy	**K**	3.500 ±0.150 mm
Tloušťka podložky	**S**	1.20 mm
Výběh závitu	**X**	2.50 mm
Rádius	**R**	0.70 mm
Torks		T25
Hloubka průniku	**t**	1.50 - 1.90 mm
Závit		STS-plus
Hmotnost		4.985 kg / 1000 Kus
Číslo celního sazebníku		73 181 499