Формуляр STP380500300S

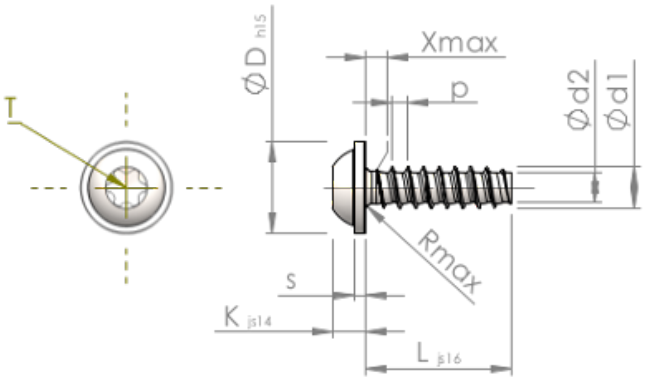

Номер изделия		STP380500300S
норма		KN6038
Материал		сталь, упрочненная
Поверхность		Оцинковка 5-7µm, термообработка,синий / прозрачный пассивация
Наружный диаметр резьбы - Ø	**d1**	5.00 $^{+0.15}$ mm
Внутренний диаметр резьбы - Ø	**d2**	3.53 mm
Шаг резьбы	**p**	1.80 mm
длина	**L**	30.00 ±0.65 mm
Диаметр головки-Ø	**D**	11.00 $_{-0.70}$ mm
Высота головки	**K**	3.500 ±0.150 mm
Толщина напрессованной шайбы	**S**	1.20 mm
Сбег резьбы	**X**	2.50 mm
Радиус	**R**	0.70 mm
Звездообразный шлиц		T25
Глубина привода	**t**	1.50 - 1.90 mm
Вид резьбы		STS-plus
Вес		4.228 kg / 1000 Штука
Код таможенного тарифа		73 181 499