Datablad STP380500300S

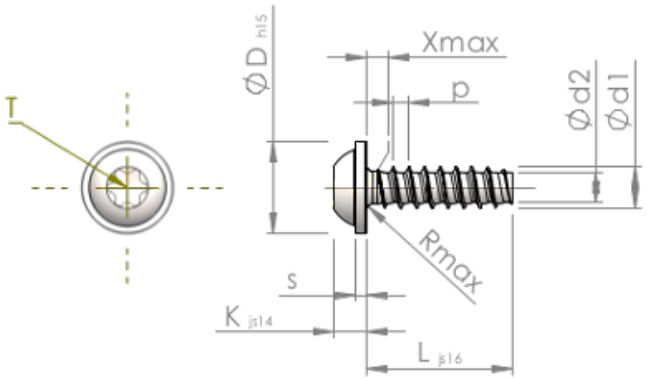

Artikelnummer		STP380500300S
Standard		KN6038
Materiale		Stål, forædlet
Overflade		galvaniseret 5-7 µm, tempret, blå / transparent passiveret
Udvendig gevinddiameter	**d1**	5.00 $^{+0.15}$ mm
Gevindkernediameter	**d2**	3.53 mm
Gevindstigning	**p**	1.80 mm
Længde	**L**	30.00 ±0.65 mm
Hoveddiameter	**D**	11.00 $_{-0.70}$ mm
Hovedhøjde	**K**	3.500 ±0.150 mm
Skivetykkelse	**S**	1.20 mm
Gevindudløb	**X**	2.50 mm
Radius	**R**	0.70 mm
Indvendig seks-rund		T25
Indtrængningsdybde	**t**	1.50 - 1.90 mm
Gevindtype		STS-plus
Vægt		4.228 kg / 1000 stykke
Toldtarifnummer		73 181 499