Technische gegevens
STP380500300C

SCREWERK

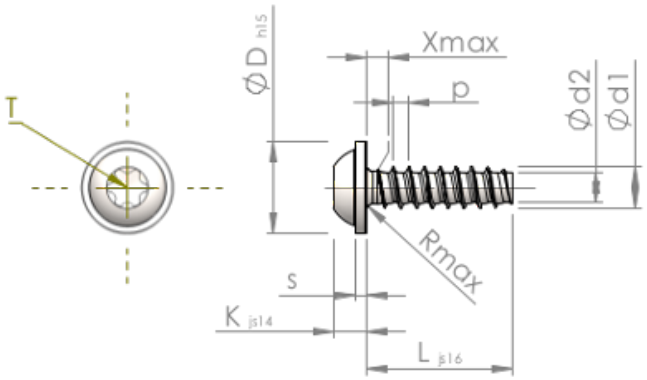

Produktnummer		STP380500300C
Norm		KN6038
Materiaal		roestvrij staal A4
Oppervlak		blank, geetst en gepassieveerd
Schroefdraad buiten-Ø	**d1**	5.00 $^{+0.15}$ mm
Schroefdraad kern-Ø	**d2**	3.53 mm
Spoed	**p**	1.80 mm
Lengte	**L**	30.00 ±0.65 mm
Kop-Ø	**D**	11.00 $_{-0.70}$ mm
Kop hoogte	**K**	3.500 ±0.150 mm
Flensdikte	**S**	1.20 mm
Draaduitloop	**X**	2.50 mm
Radius	**R**	0.70 mm
TX		T25
Indringdiepte	**t**	1.50 - 1.90 mm
Draad		STS-plus
Gewicht		4.228 kg / 1000 stuk
Douane tarief nummer		73 181 410