Feuille de Données STP380500280S

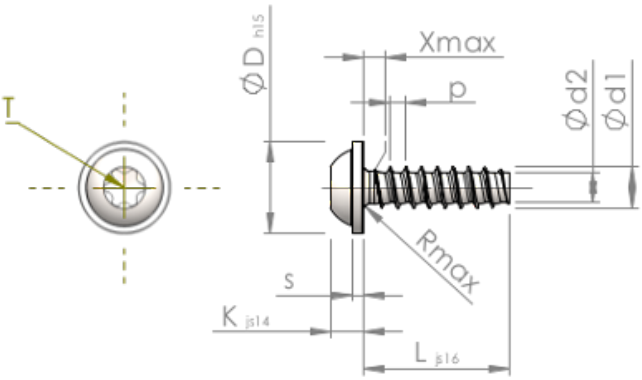

Numéro d'Article		STP380500280S
Norme		KN6038
Matière		Acier,trempé et revenu
Surface		zinguée 5-7 µm,recuit, bleue / passivée avec transparence
Ø-extérieur-pas de vis	**d1**	5.00 $^{+0.15}$ mm
Ø-noyau de Filetage	**d2**	3.53 mm
Pas de Filetage	**p**	1.80 mm
Longueur	**L**	28.00 ±0.65 mm
Ø-Tête	**D**	11.00 $_{-0.70}$ mm
Hauteur de la Tête	**K**	3.500 ±0.150 mm
Epaisseur de la rondelle	**S**	1.20 mm
Espacement entre les filets	**X**	2.50 mm
Rayon	**R**	0.70 mm
Six Lobes Intérieurs		T25
Profondeur de pénétration	**t**	1.50 - 1.90 mm
Filetage		STS-plus
Poids		4.039 kg / 1000 Unité
Numéro du tarif douanier		73 181 499