Datablad STP380500180C

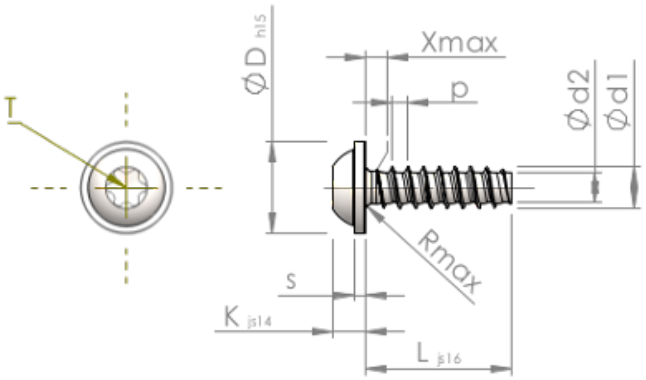

Artikelnummer		STP380500180C
Standard		KN6038
Material		rostfritt stål A4
Yta		blank och passiviserad
Utvändig gängdiameter	**d1**	5.00 $^{+0.15}$ mm
Gängkärnans diameter	**d2**	3.53 mm
Gängstigning	**p**	1.80 mm
Längd	**L**	18.00 ±0.55 mm
Huvuddiameter	**D**	11.00 $_{-0.70}$ mm
Huvudhöjd	**K**	3.500 ±0.150 mm
Flänstjocklek	**S**	1.20 mm
Gängutlopp	**X**	2.50 mm
Radie	**R**	0.70 mm
Invändig rund sexkant		T25
Inträngningsdjup	**t**	1.50 - 1.90 mm
Gänga		STS-plus
Vikt		3.093 kg / 1000 styck
Tullavgiftsnummer		73 181 410