Datenblatt STP380500170C

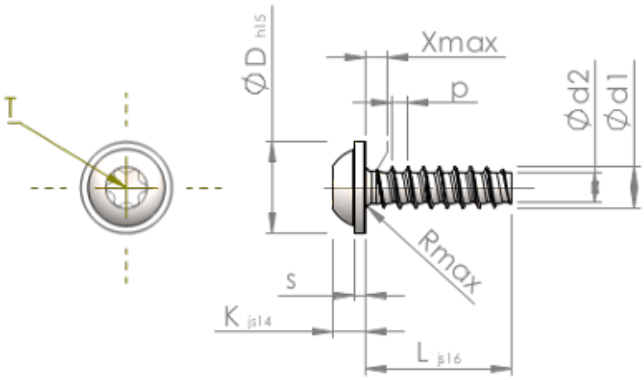

Artikelnummer		STP380500170C
Norm		KN6038
Werkstoff		Edelstahl A4
Oberfläche		blank, gebeizt und passiviert
Gewinde-Außen-Ø	**d1**	$5.00^{+0.15}$ mm
Gewindekern-Ø	**d2**	3.53 mm
Gewindesteigung	**p**	1.80 mm
Länge	**L**	17.00 ±0.55 mm
Kopf-Ø	**D**	$11.00_{-0.70}$ mm
Kopfhöhe	**K**	3.500 ±0.150 mm
Scheibendicke	**S**	1.20 mm
Gewindeauslauf	**X**	2.50 mm
Unterkopfradius	**R**	0.70 mm
Innensechsrund Größe		T25
Eindringtiefe	**t**	1.50 - 1.90 mm
Gewindeart		STS-plus
Gewicht		2.998 kg / 1000 Stück
Zolltarifnummer		73 181 410