Specifiche Tecniche STP380500160J

SCREWERK

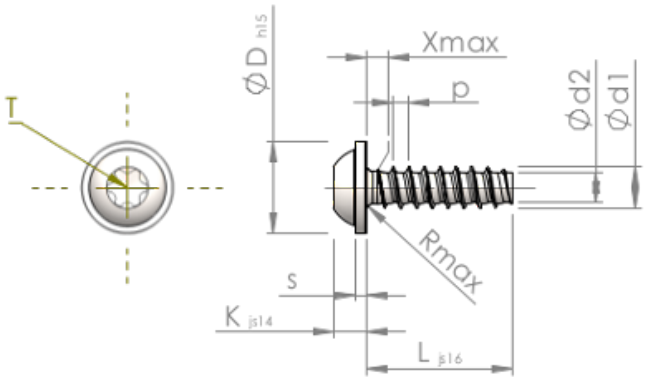

Prodotto Numero		STP380500160J
Norma		KN6038
Materiale		acciaio inossidabile A2
Superficie		nero
Filettatura esterna-Ø	**d1**	5.00 $^{+0.15}$ mm
Filettatura interna-Ø	**d2**	3.53 mm
Passo della Filettatura	**p**	1.80 mm
Lunghezza	**L**	16.00 ±0.55 mm
Testa-Ø	**D**	11.00 $_{-0.70}$ mm
Altezza Testa	**K**	3.500 ±0.150 mm
Spessore della Flangia	**S**	1.20 mm
Uscita della filettatura	**X**	2.50 mm
Raggio	**R**	0.70 mm
Sei lobi		T25
Penetrazione Profondità	**t**	1.50 - 1.90 mm
Tipo di Filo		STS-plus
Peso		2.903 kg / 1000 pezzi
Tariffa Doganale num.		73 181 410