Технически спецификации
STP380500160J

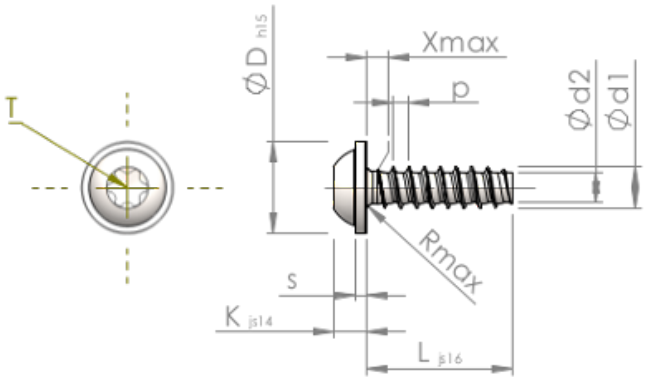

Номер на продукта		STP380500160J
норма		KN6038
Материал		неръждаема стомана A2
Повърхност		черен
Диаметърът на външната резба - Ø	**d1**	5.00 $^{+0.15}$ mm
Вътрешна резба	**d2**	3.53 mm
Стъпка на резбата	**p**	1.80 mm
дължина	**L**	16.00 ±0.55 mm
Диаметър на главата-Ø	**D**	11.00 $_{-0.70}$ mm
Височина на главата	**K**	3.500 ±0.150 mm
Дебелина на шайбата	**S**	1.20 mm
Крайна част на винта	**X**	2.50 mm
Радиус	**R**	0.70 mm
Звездообр.вътрешен шестостен		T25
Дълбочина на проникване	**t**	1.50 - 1.90 mm
нишка		STS-plus
Тегло		2.903 kg / 1000 Бройка
Митническа тарифа №		73 181 410