Technické informace
STP380500130B

SCREWERK

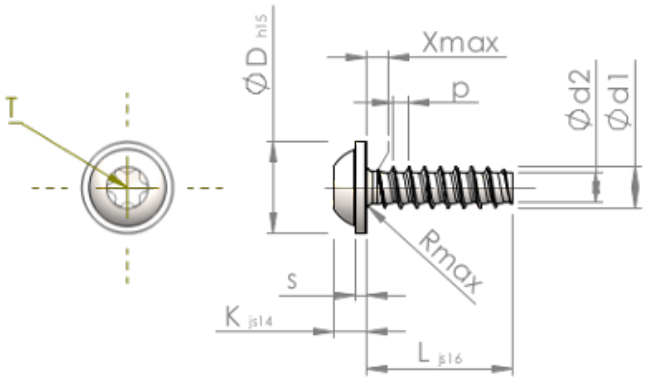

Číslo výrobku		STP380500130B
Norma		KN6038
Materiál		Temperovaná ocel
Povrch		ZiNi černá-pasivovaná+temperovaná+utěsněná
Vnější průměr závitu-Ø	**d1**	$5.00^{+0.15}$ mm
Jádro závitu-Ø	**d2**	3.53 mm
Stoupání závitu	**p**	1.80 mm
Délka	**L**	13.00 ±0.55 mm
Hlava-Ø	**D**	$11.00_{-0.70}$ mm
Výška hlavy	**K**	3.500 ±0.150 mm
Tloušťka podložky	**S**	1.20 mm
Výběh závitu	**X**	2.50 mm
Rádius	**R**	0.70 mm
Torks		T25
Hloubka průniku	**t**	1.50 - 1.90 mm
Závit		STS-plus
Hmotnost		2.620 kg / 1000 Kus
Číslo celního sazebníku		73 181 499