**Формуляр STP380500120E**

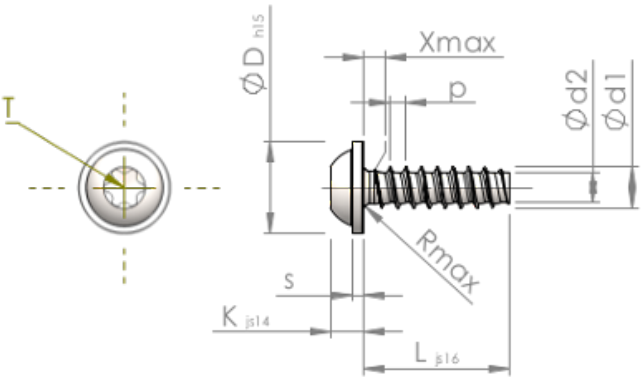


| | | |
|---|---|---|
| Номер изделия | | STP380500120E |
| норма | | KN6038 |
| Материал | | Нержавеющая сталь A2 |
| Поверхность | | Светлый отжиг и пассивация |
| Наружный диаметр резьбы - Ø | **d1** | 5.00 $^{+0.15}$ mm |
| Внутренний диаметр резьбы - Ø | **d2** | 3.53 mm |
| Шаг резьбы | **p** | 1.80 mm |
| длина | **L** | 12.00 ±0.55 mm |
| Диаметр головки-Ø | **D** | 11.00 $_{-0.70}$ mm |
| Высота головки | **K** | 3.500 ±0.150 mm |
| Толщина напрессованной шайбы | **S** | 1.20 mm |
| Сбег резьбы | **X** | 2.50 mm |
| Радиус | **R** | 0.70 mm |
| Звездообразный шлиц | | T25 |
| Глубина привода | **t** | 1.50 - 1.90 mm |
| Вид резьбы | | STS-plus |
| Вес | | 2.525 kg / 1000 Штука |
| Код таможенного тарифа | | 73 181 410 |