Detalii tehnice STP380500100B

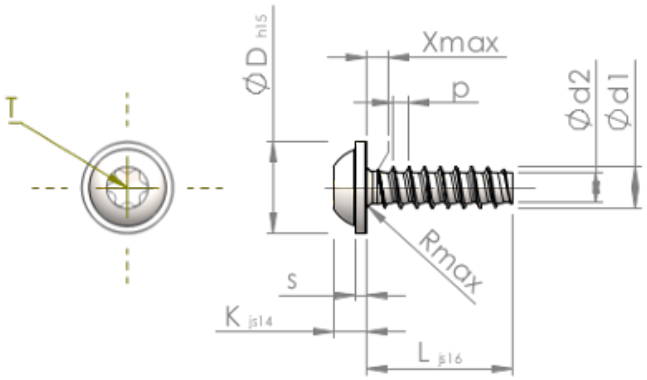

Numărul articolului		STP380500100B
Norma		KN6038
Material		oțel, călit
Exterior		zincat, Nichelat, pasivat negru / nu conține Cr-VI, recopt, ermetizat
Diametrul exterior al filetului-Ø	**d1**	5.00 $^{+0.15}$ mm
Diametru șurub	**d2**	3.53 mm
Pasul filetului	**p**	1.80 mm
Lungimea	**L**	10.00 ±0.45 mm
Diametrul capului-Ø	**D**	11.00 $_{-0.70}$ mm
Înălțimea capului	**K**	3.500 ±0.150 mm
Grosimea șaibei	**S**	1.20 mm
Tija	**X**	2.50 mm
Radius	**R**	0.70 mm
hexalobular		T25
Adâncimea de penetrării	**t**	1.50 - 1.90 mm
Fir		STS-plus
Greutate		2.336 kg / 1000 unități
Tariful vamal nr.		73 181 499