Planilha de Especificações
STP380500090E

SCREWERK

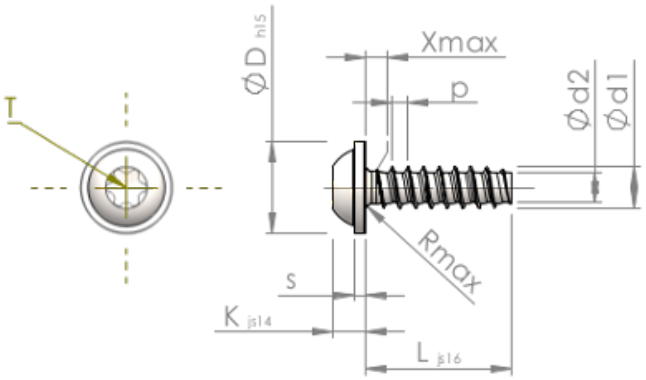

Número do Item		STP380500090E
Norma		KN6038
Material		inox A2
Superfície		Decapado e passivado
Rosca Externa -Ø	**d1**	5.00 $^{+0.15}$ mm
Diâmetro efetivo da porca -Ø	**d2**	3.53 mm
Passo da rosca	**p**	1.80 mm
Comprimento	**L**	9.00 ±0.45 mm
Cabeça -Ø	**D**	11.00 $_{-0.70}$ mm
Altura da cabeça	**K**	3.500 ±0.150 mm
Espessura do Flange	**S**	1.20 mm
Transição do Enrosque	**X**	2.50 mm
Raio	**R**	0.70 mm
Hexalobular		T25
Profundidade perfuração	**t**	1.50 - 1.90 mm
Rosca		STS-plus
Peso		2.241 kg / 1000 peças
Taxas Alfandegárias nº		73 181 410