Specifiche Tecniche STP380450500E

SCREWERK

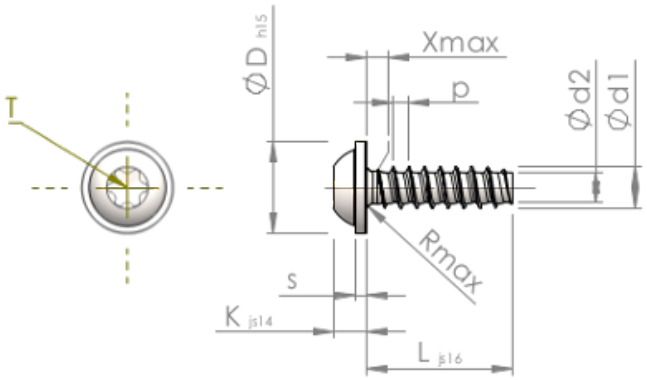

Prodotto Numero		STP380450500E
Norma		KN6038
Materiale		acciaio inossidabile A2
Superficie		bianco-decapato e passivato
Filettatura esterna-Ø	**d1**	4.50 $^{+0.10}$ mm
Filettatura interna-Ø	**d2**	3.17 mm
Passo della Filettatura	**p**	1.63 mm
Lunghezza	**L**	50.00 ±0.80 mm
Testa-Ø	**D**	10.00 $_{-0.58}$ mm
Altezza Testa	**K**	3.200 ±0.150 mm
Spessore della Flangia	**S**	1.10 mm
Uscita della filettatura	**X**	2.30 mm
Raggio	**R**	0.60 mm
Sei lobi		T20
Penetrazione Profondità	**t**	1.40 - 1.80 mm
Tipo di Filo		STS-plus
Peso		4.857 kg / 1000 pezzi
Tariffa Doganale num.		73 181 410