**Технически спецификации**
**STP380450400B**

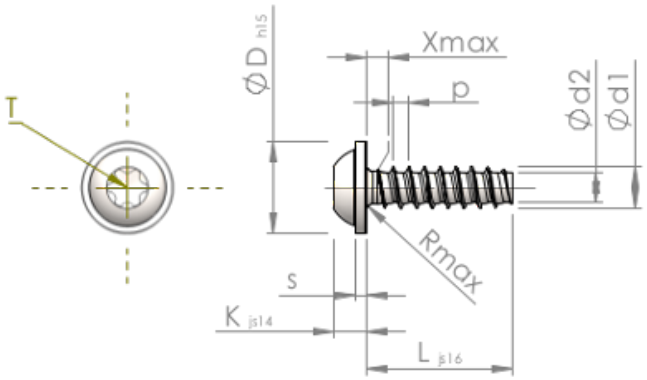


| | | |
|---|---|---|
| Номер на продукта | | STP380450400B |
| норма | | KN6038 |
| Материал | | стомана, закалена |
| Повърхност | | цинково и никелово покритие, Черен, пасивиран, темпериран, херметизация |
| Диаметърът на външната резба - Ø | **d1** | 4.50 $^{+0.10}$ mm |
| Вътрешна резба | **d2** | 3.17 mm |
| Стъпка на резбата | **p** | 1.63 mm |
| дължина | **L** | 40.00 ±0.80 mm |
| Диаметър на главата-Ø | **D** | 10.00 $_{--0.58}$ mm |
| Височина на главата | **K** | 3.200 ±0.150 mm |
| Дебелина на шайбата | **S** | 1.10 mm |
| Крайна част на винта | **X** | 2.30 mm |
| Радиус | **R** | 0.60 mm |
| Звездообр.вътрешен шестостен | | T20 |
| Дълбочина на проникване | **t** | 1.40 - 1.80 mm |
| нишка | | STS-plus |
| Тегло | | 4.088 kg / 1000 Бройка |
| Митническа тарифа № | | 73 181 499 |