Hoja de especificaciones
STP380450350B

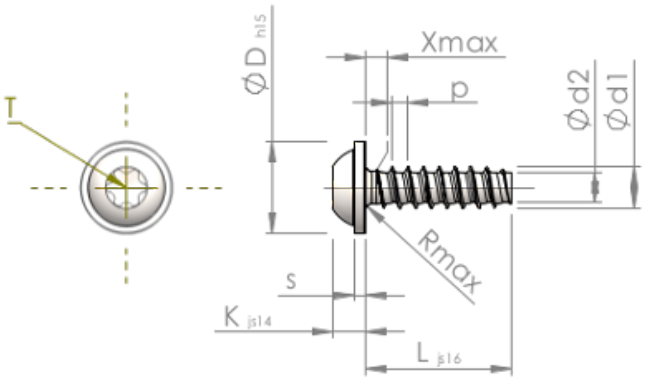

Número del artículo		STP380450350B
Norma		KN6038
Material		Acero, endurecido
Superficie		Zinc-Niquelado, pasivado negro/ sin Cr-VI, recocido, sellado
Rosca Exterior-Ø	**d1**	$4.50^{+0.10}$ mm
Rosca Interior-Ø	**d2**	3.17 mm
Paso de la Rosca	**p**	1.63 mm
Largo	**L**	35.00 ±0.80 mm
Cabeza-Ø	**D**	$10.00_{-0.58}$ mm
Altura de la cabeza	**K**	3.200 ±0.150 mm
Grosor del disco	**S**	1.10 mm
Salida de rosca	**X**	2.30 mm
Radio	**R**	0.60 mm
Hexalobular interior		T20
Profundidad de penetración	**t**	1.40 - 1.80 mm
Clase de rosca		STS-plus
Peso		3.703 kg / 1000 Piezas
Numéro de aduana		73 181 499