Datablad STP380450300B

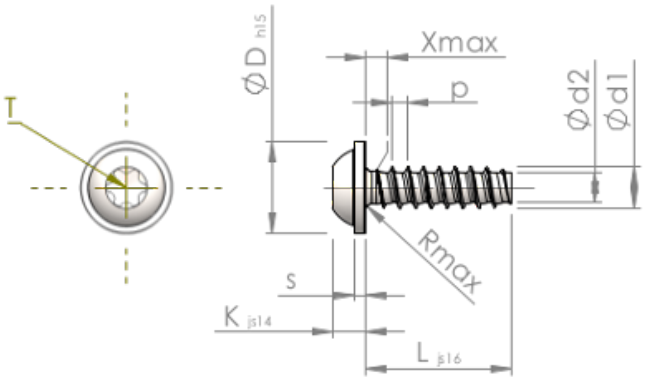

Artikelnummer		STP380450300B
Standard		KN6038
Material		stål, härdat
Yta		ZnNi svart-passiviserad/Cr-VI-fri, härdad, förseglad
Utvändig gängdiameter	**d1**	4.50 $^{+0.10}$ mm
Gängkärnans diameter	**d2**	3.17 mm
Gängstigning	**p**	1.63 mm
Längd	**L**	30.00 ±0.65 mm
Huvuddiameter	**D**	10.00 $_{-0.58}$ mm
Huvudhöjd	**K**	3.200 ±0.150 mm
Flänstjocklek	**S**	1.10 mm
Gängutlopp	**X**	2.30 mm
Radie	**R**	0.60 mm
Invändig rund sexkant		T20
Inträngningsdjup	**t**	1.40 - 1.80 mm
Gänga		STS-plus
Vikt		3.319 kg / 1000 styck
Tullavgiftsnummer		73 181 499