Planilha de Especificações
STP380450220S

SCREWERK

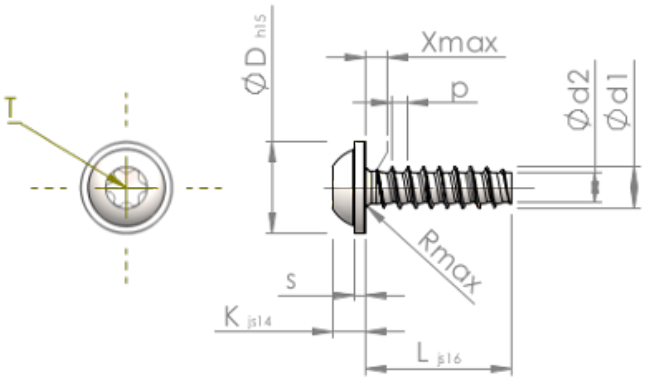

Número do Item		STP380450220S
Norma		KN6038
Material		aço, endurecido
Superfície		zincado 5-7 µm, galvanizado, azul / passivado transparente
Rosca Externa -Ø	**d1**	$4.50^{+0.10}$ mm
Diâmetro efetivo da porca -Ø	**d2**	3.17 mm
Passo da rosca	**p**	1.63 mm
Comprimento	**L**	22.00 ±0.65 mm
Cabeça -Ø	**D**	$10.00_{-0.58}$ mm
Altura da cabeça	**K**	3.200 ±0.150 mm
Espessura do Flange	**S**	1.10 mm
Transição do Enrosque	**X**	2.30 mm
Raio	**R**	0.60 mm
Hexalobular		T20
Profundidade perfuração	**t**	1.40 - 1.80 mm
Rosca		STS-plus
Peso		2.704 kg / 1000 peças
Taxas Alfandegárias nº		73 181 499