Veri Sayfası STP380450180B

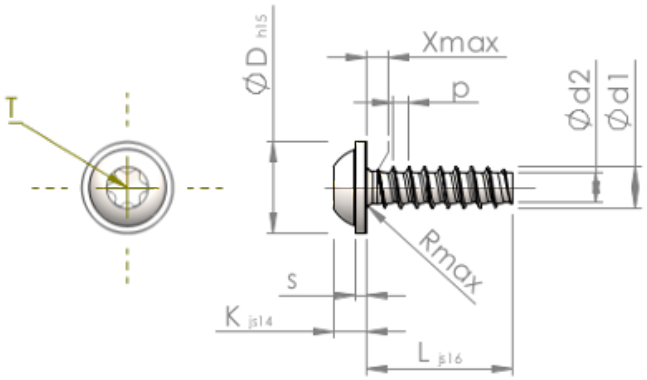

Ürün Kodu		STP380450180B
Standard		KN6038
Malzeme		Çelik, sertleştirilmiş
Kaplama		ZnNi siyah-pasifleştirilmiştir, temperlenmistir, kaplanmış
Yiv dış çapı	**d1**	4.50 $^{+0.10}$ mm
Yiv çekirdek çapı	**d2**	3.17 mm
Diş adımı	**p**	1.63 mm
Uzunluk	**L**	18.00 ±0.55 mm
Kafa çapı	**D**	10.00 $_{-0.58}$ mm
Kafa yüksekliği	**K**	3.200 ±0.150 mm
Pul kalınlığı	**S**	1.10 mm
Dişsiz Kısmı	**X**	2.30 mm
Yarıçap	**R**	0.60 mm
Tork		T20
Penetrasyon derinliği	**t**	1.40 - 1.80 mm
Yiv türü		STS-plus
Ağırlık		2.396 kg / 1000 Adet
Gümrük Tarif No		73 181 499