Technické informace
STP380450180B

SCREWERK

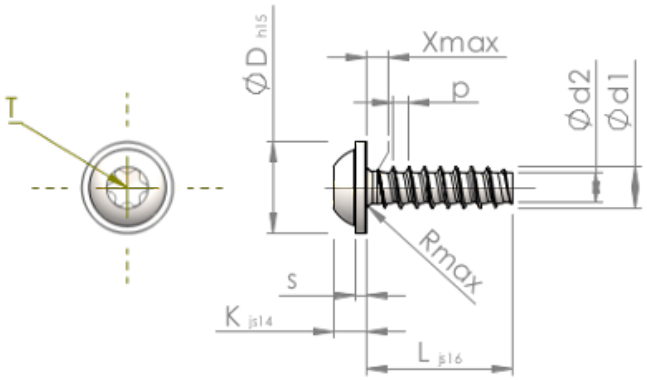

Číslo výrobku		STP380450180B
Norma		KN6038
Materiál		Temperovaná ocel
Povrch		ZiNi černá-pasivovaná+temperovaná+utěsněná
Vnější průměr závitu-Ø	**d1**	4.50 $^{+0.10}$ mm
Jádro závitu-Ø	**d2**	3.17 mm
Stoupání závitu	**p**	1.63 mm
Délka	**L**	18.00 ±0.55 mm
Hlava-Ø	**D**	10.00 $_{-0.58}$ mm
Výška hlavy	**K**	3.200 ±0.150 mm
Tloušťka podložky	**S**	1.10 mm
Výběh závitu	**X**	2.30 mm
Rádius	**R**	0.60 mm
Torks		T20
Hloubka průniku	**t**	1.40 - 1.80 mm
Závit		STS-plus
Hmotnost		2.396 kg / 1000 Kus
Číslo celního sazebníku		73 181 499