Datenblatt STP380450160S

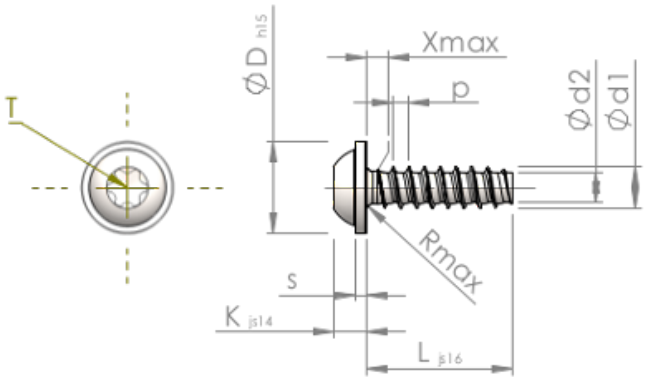

Artikelnummer		STP380450160S
Norm		KN6038
Werkstoff		Stahl, vergütet
Oberfläche		verzinkt 5-7 µm, getempert, blau / transparent passiviert
Gewinde-Außen-Ø	**d1**	4.50 $^{+0.10}$ mm
Gewindekern-Ø	**d2**	3.17 mm
Gewindesteigung	**p**	1.63 mm
Länge	**L**	16.00 ±0.55 mm
Kopf-Ø	**D**	10.00 $_{--0.58}$ mm
Kopfhöhe	**K**	3.200 ±0.150 mm
Scheibendicke	**S**	1.10 mm
Gewindeauslauf	**X**	2.30 mm
Unterkopfradius	**R**	0.60 mm
Innensechsrund Größe		T20
Eindringtiefe	**t**	1.40 - 1.80 mm
Gewindeart		STS-plus
Gewicht		2.243 kg / 1000 Stück
Zolltarifnummer		73 181 499