Datablad STP380450150S

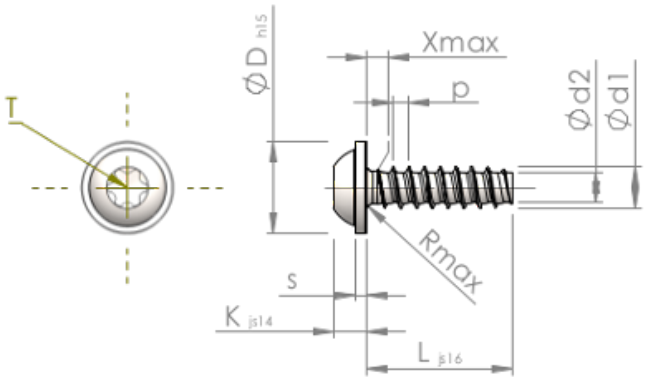

Artikelnummer		STP380450150S
Standard		KN6038
Materiale		Stål, forædlet
Overflade		galvaniseret 5-7 µm, tempret, blå / transparent passiveret
Udvendig gevinddiameter	**d1**	4.50 $^{+0.10}$ mm
Gevindkernediameter	**d2**	3.17 mm
Gevindstigning	**p**	1.63 mm
Længde	**L**	15.00 ±0.55 mm
Hoveddiameter	**D**	10.00 $_{-0.58}$ mm
Hovedhøjde	**K**	3.200 ±0.150 mm
Skivetykkelse	**S**	1.10 mm
Gevindudløb	**X**	2.30 mm
Radius	**R**	0.60 mm
Indvendig seks-rund		T20
Indtrængningsdybde	**t**	1.40 - 1.80 mm
Gevindtype		STS-plus
Vægt		2.166 kg / 1000 stykke
Toldtarifnummer		73 181 499