Feuille de Données STP380450150B

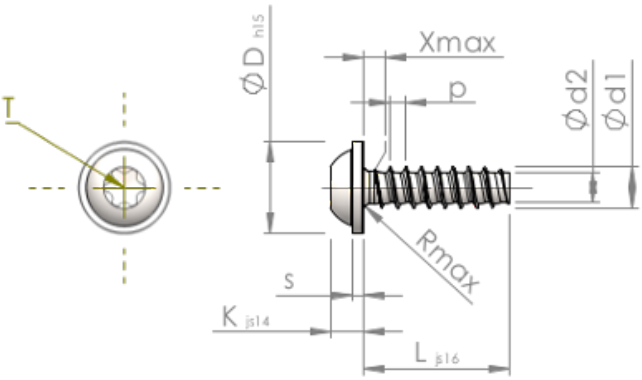

Numéro d'Article		STP380450150B
Norme		KN6038
Matière		Acier,trempé et revenu
Surface		Zinc Nickel passivé noir, trempée, scéllée
Ø-extérieur-pas de vis	**d1**	4.50 $^{+0.10}$ mm
Ø-noyau de Filetage	**d2**	3.17 mm
Pas de Filetage	**p**	1.63 mm
Longueur	**L**	15.00 ±0.55 mm
Ø-Tête	**D**	10.00 $_{-0.58}$ mm
Hauteur de la Tête	**K**	3.200 ±0.150 mm
Epaisseur de la rondelle	**S**	1.10 mm
Espacement entre les filets	**X**	2.30 mm
Rayon	**R**	0.60 mm
Six Lobes Intérieurs		T20
Profondeur de pénétration	**t**	1.40 - 1.80 mm
Filetage		STS-plus
Poids		2.166 kg / 1000 Unité
Numéro du tarif douanier		73 181 499